N°POS	COD. PARTE	DESCRIZIONE	Q.TA'
1	SLD-005	SLD-005 - Tampone slider PA6	2
2	B.FIL.UNI 5540-DIN 975_A2_M8p1.25x317	Barra filettata UNI 5540 A2_M8x317	1
3	DADO DIN 917 M8_A2	Dado cieco esagonale basso M8_A2	1
4	ISO 10511 UNI 7474 DIN 985-M8p1.25_inox A2	Dado basso ISO 10511 M8_inox A2 autobloc. nylook	1
5	ISO 7089 UNI 6592 DIN 125-A_A2-M8	Rosetta piana ISO 7089 M8 INOX_A2	2
6	PF-TG-10	PF-TG-10 boccola adattamento	1
7	PF-TG-03	PF-TG-03 - Boccola adattamento	1
8	TB-067	TB-067 kit Thunderbolt	1

DIREZIONE VEICOLO | DIRECTION OF TRAVEL

PER IL MONTAGGIO E' NECESSARIO RIMUOVERE IL TAPPO IN PLASTICA INTERNO AL PERNO RUOTA

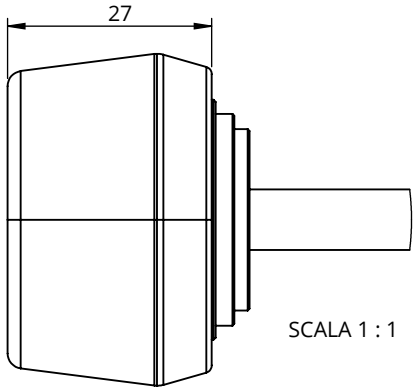

SCALA 1 : 1

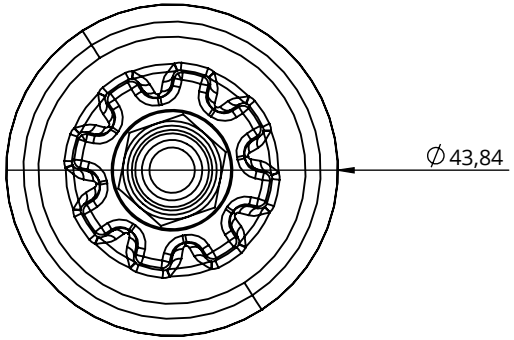

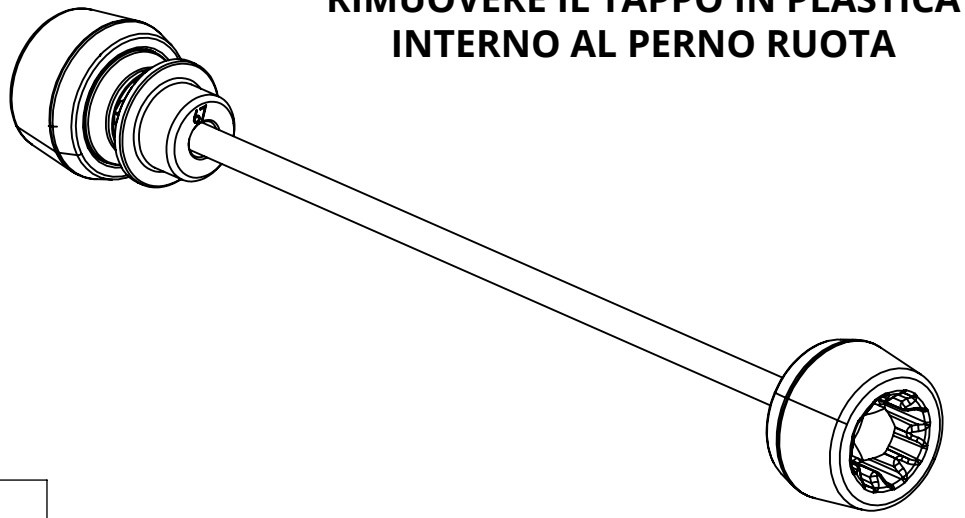

SEVENTYONE SRL
Zona Industriale 6g
38055 Grigno -TN- Italy
Tel: +39 0461 780184

e-mail riferimento:
info@evotech-rc.it

DISEGNO PER SITO WEB

Proprietà Seventyone. Senza autorizzazione scritta della stessa il presente disegno non potràessere utilizzato per la costruzione dell'oggetto rappresentato ne venire comunicato a terzi o riprodotto.
La società proprietaria tutela i propri diritti a rigore di legge.

DESCRIZIONE: PRFA-1402 - Kit protezione forcella anteriore

N° FOGLIO: Foglio1 WEB DI: 2

COD.ASSIEME: PRFA-1402

REVISIONE: REV2

SCALA FOGLIO : 1:2 mm